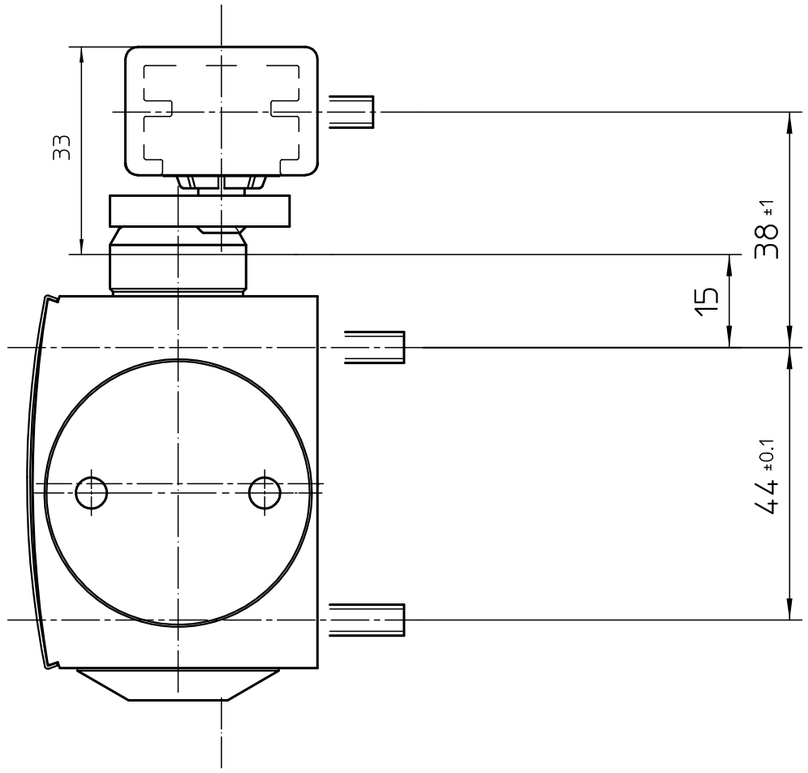

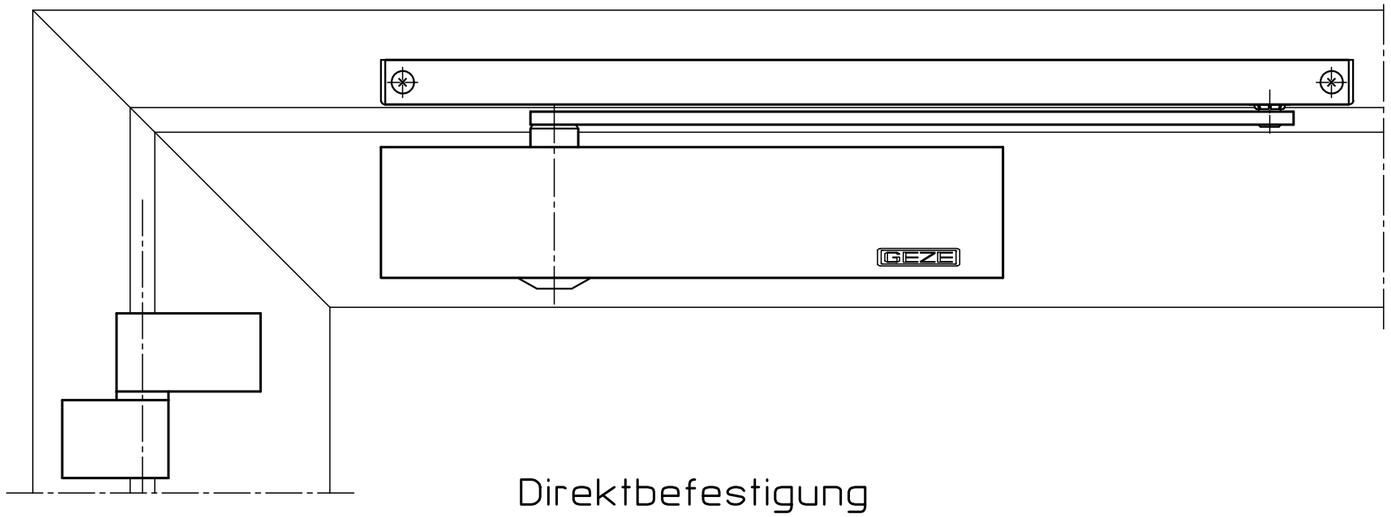

Direktbefestigung

direct installation
fixation direct

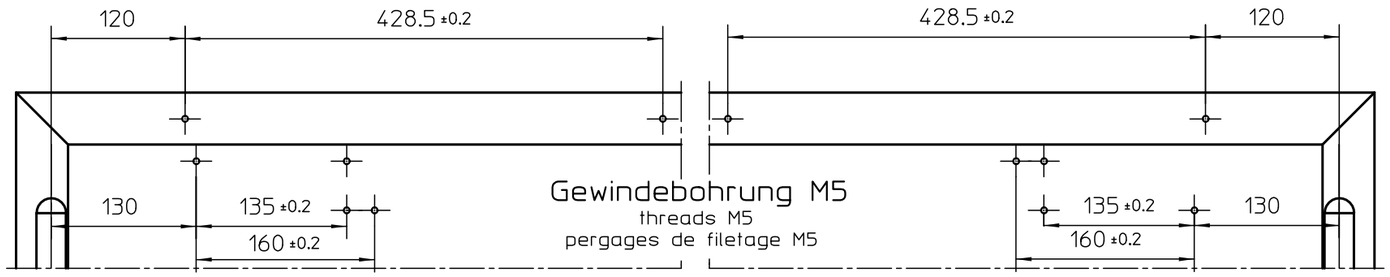

Anschlagmaße DIN links
marking dimensions DIN left
dimensions de butee DIN gauche

Anschlagmaße DIN rechts
marking dimensions DIN right
dimensions de butee DIN droite

Befestigung mit Montageplatte

installation with mounting plate
fixation par plaque de montage

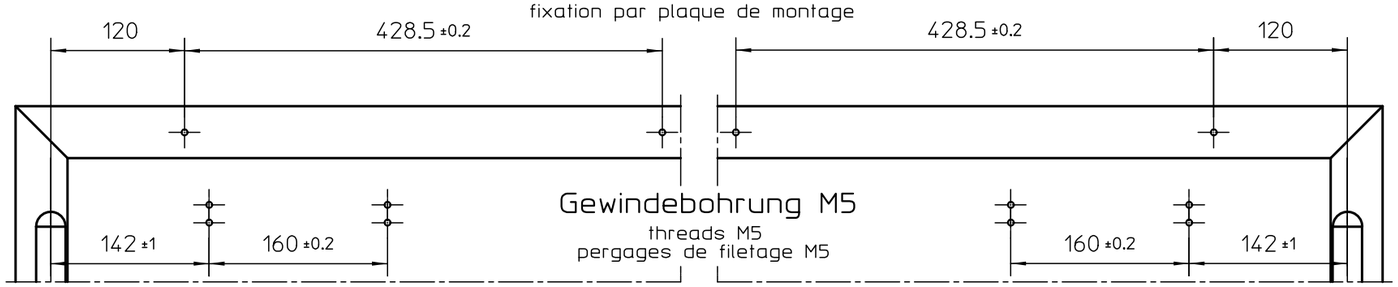

Anschlagmaße DIN links
marking dimensions DIN left
dimensions de butee DIN gauche

Anschlagmaße DIN rechts
marking dimensions DIN right
dimensions de butee DIN droite

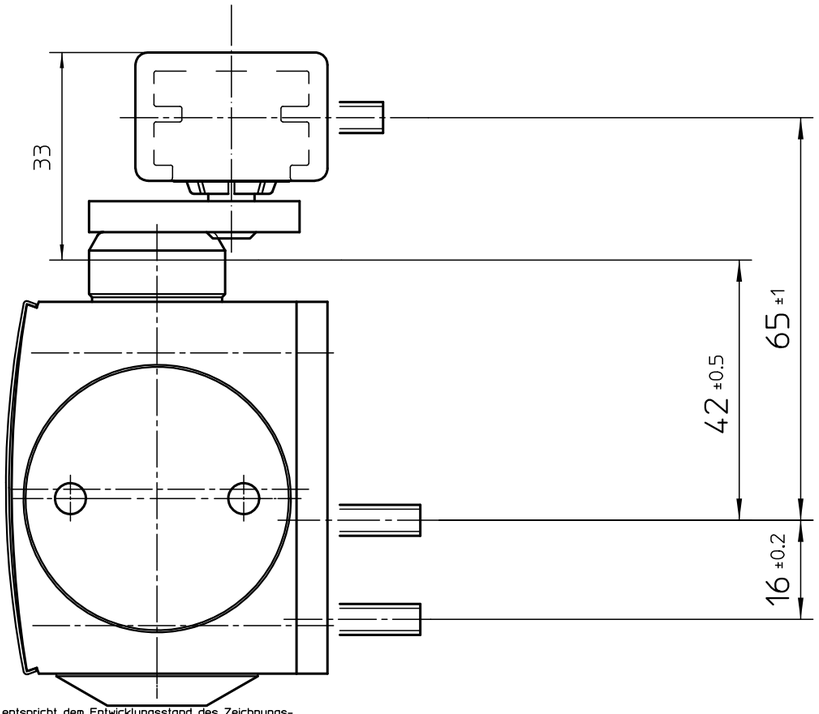

Bei 180° Öffnungswinkel muß ein Einbohrband mit 26mm Drehpunkt-abstand verwendet werden.

In case door leaf opens 180°,offset type of hinge with a size of 26mm from pivot centre to surface door has to be used.

Pour angle d°ouverture de 180° une paumelle a 26mm de deport de l°axe de rotation est a utiliser.

Diese Zeichnung entspricht dem Entwicklungsstand des Zeichnungsdatums bzw. der letzten Änderungseintragung.Aus der Benützung der Zeichnung können keine Ansprüche, gleich welcher Art, einschließlich Schadenersatzansprüche, abgeleitet und gegen GEZE geltend gemacht werden. Die Zeichnung bleibt unser Eigentum und ist Dritten nur für die Vertragsdauer zur Benützung überlassen.Sämtliche sich aus der Zeichnung ergebenden Ansprüche stehen ausschließlich GEZE zu.Ohne vorherige Zustimmung von GEZE darf diese Zeichnung weder vervielfältigt noch Dritten zugänglich gemacht werden.

Vers.	Datum	Name	Mitt.Nr.
02	21.10.2002	tbm6	X
01	16.02.2000	tbm6	X

Ersatz für: GL.NR.
Ersetzt durch:

Benennung: GEZE TS 5000 NEUTRAL

	Datum	Name
Bearb.	21.10.2002	tbm6
Freig.:	22.10.2002	tbm4
Norm		

GEZE GmbH
P.O. Box 13 63
71226 Leonberg
Germany

Material Nr.

Maßstab: —— | alte techn.Nr. | Blatt / von: 1 1

Zeichnungs Nr. 20520-0-51