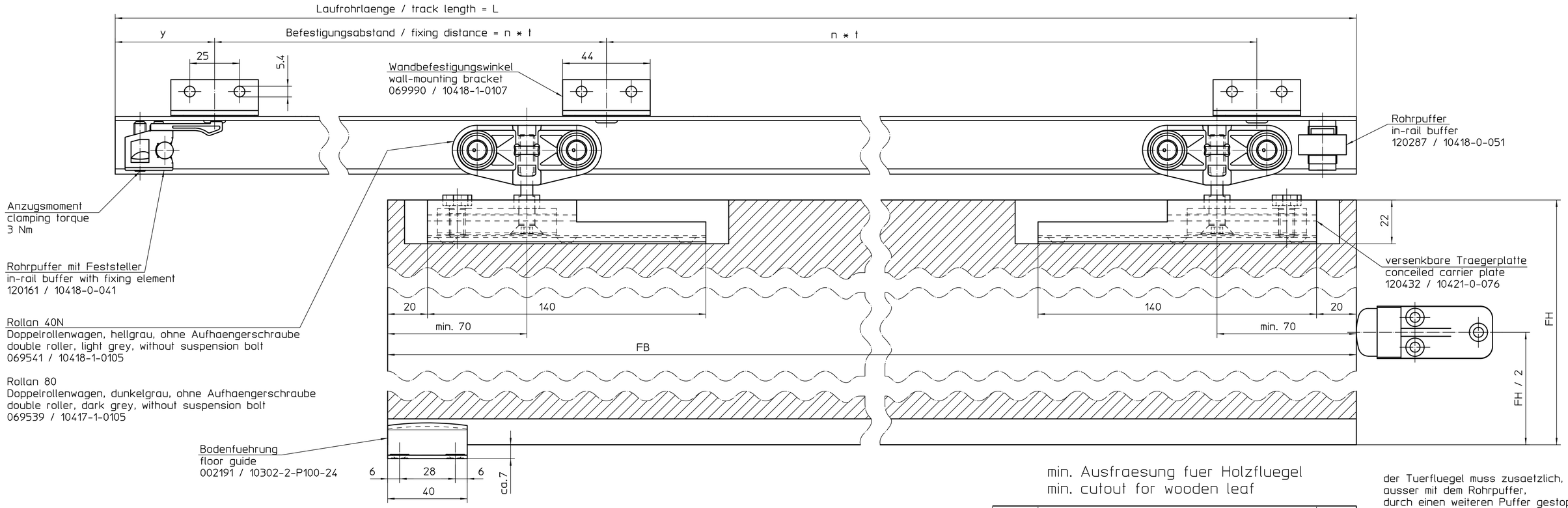

min. Ausfraesung fuer Holzfluegel
min. cutout for wooden leaf

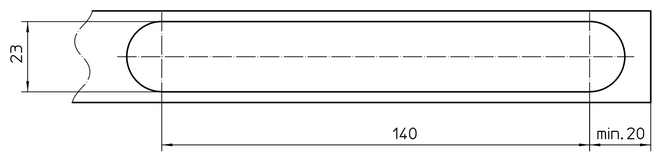

der Tuerfluegel muss zusaetzlich, ausser mit dem Rohrpuffer, durch einen weiteren Puffer gestoppt werden, z.B. Winkelpuffer 000339
in addition to the in-rail puffer, the door leaf has to be stopped by e.g. an angle buffer 000339

Puffer auf Mitte Tuerhoehe anbringen!
install puffer in the center of the door!

Direktbefestigung
ceiling mounting (directly)

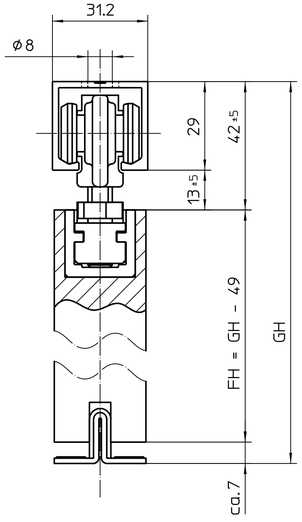

Deckenbefestigung
ceiling mounting

Wandbefestigungswinkel
wall mounting bracket

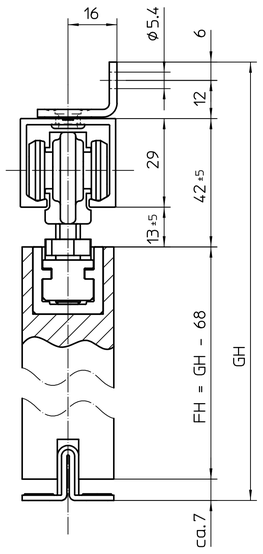

Wandbefestigung
wall mounting

Deckenbefestigungsplatte
ceiling mounting plate

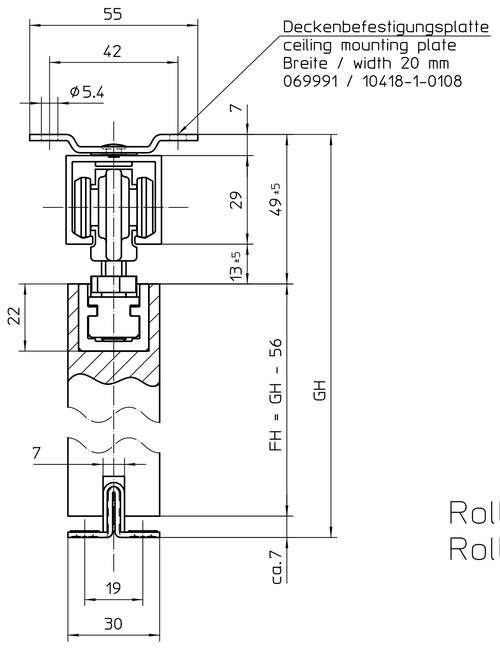

Deckenbefestigung
ceiling mounting

Ident Nr.	Fluegelbreite leaf width	Laufrohrlaenge track length	Lochabstand hole center distance t	y	x	Oberflaechenbehandlung order of surface treatment
120143	510 - 700	1150	350	50	4	Alu roh / mill finish
120144	710 - 900	1650	450	150	4	Alu roh / mill finish
120145	810 - 1000	1800	400	100	5	Alu roh / mill finish
120146	910 - 1100	1900	450	50	5	Alu roh / mill finish
120147	1110 - 1300	2350	450	50	6	Alu roh / mill finish
120148	1310 - 1500	2800	450	50	7	Alu roh / mill finish
120149	1510 - 1700	3250	450	50	8	Alu roh / mill finish
120150	Lagerlaenge / stock length	6100	350	50	18	Alu roh / mill finish
120151	Sonderlaenge / special length	konfig. / config.	350	---	---	Alu roh / mill finish

FH = Fluegelhoehe / leaf height
FB = Fluegelbreite / leaf width
GH = Gesamthoehe / total height
x = Anzahl der Wandbefestigungswinkel bzw. Deckentraeger
number of wall mounting brackets, ceiling mounting brackets
y = Randabstand der Wandbefestigungswinkel bzw. Deckentraeger
distance from the end of the track to the mounting bracket fixing position

Rollan 40N max. Fluegelgewicht / max. leaf weight 40 kg
Rollan 80 max. Fluegelgewicht / max. leaf weight 80 kg

Rollan 40N-80 with wooden leaf and conceiled carrier plate

EMPB = Erstmusterprüfbericht /First sample test report

DIN ISO 2768-1-m Längenmaße / linear dimensions Rundungen / curves (Grenzabmaße für Nennmaßbereiche [mm]) / Permissible deviations for basic size range [mm]					DIN ISO 2768-1-m Winkelmaße / angular dimensions (Grenzabmaße für Länge des kürzeren Schenkels [mm]) / Permissible deviations concerning length of shorter angle leg [mm]				
	0.5 - 6	6 - 30	30 - 120	120 - 400	400 - 1000	<10	10 - 50	50 - 120	120 - 400
	±0.1	±0.2	±0.3	±0.5	±0.8	±1°	±0°30'	±0°20'	±0°10'
Ro / Rad	1	6	10	2	0.25	Mittenzweichung/Symmetrietoleranz für Maße ohne Toleranzangabe / center deviation/symmetry tolerance for dimensions without individual indication (Grenzabmaße für Nennmaßbereiche [mm]) / Permissible deviations for basic size range [mm]				
						0.5 - 6	6 - 30	30 - 120	120 - 400	400 - 1000
						±0.05	±0.1	±0.15	±0.25	±0.4
Ri / Rad	1	40	25	6.3	1					

EMPB	Änderungen / Revision	Datum / date	Name / name	Mitteilungs-Nr. / Doc. change no.
	00	10.10.2008	fba9	*

Werkstoff / material: Rohteil / original part
Oberflächenbehandlung / order of surface treatment
Wärmebehandlung / order of heat treatment
Maße ohne Toleranzangabe nach Dimensions without individual tolerance indication acc.: DIN ISO 2768-1-m; DIN EN 12020-2; „ DIN 16901

GEZE GmbH
P.O. Box 13 63
71226 Leonberg
Germany

vertraulich / confidential

	Datum / date	Name / name
erstellt / drawn	07.10.2008	fba9
gepr. / checked	10.10.2008	fba1

Ersatz für: / subst. for:
Ersetzt durch: / subst. with:

Benennung / designation: Rollan 40N-80 mit Holzfluegel und versenkbarer Traegerplatte

Blatt / von / sheet / of: 1 / 1
Maßstab / scale: 1:1
Sprache / language: D
Material-Nr. / ID-no.:
Zeichnungs-Nr. / document-no.: 10417-ep05

Diese Zeichnung entspricht dem Entwicklungsstand des Zeichnungsdatuses bzw. der letzten Änderungseintragung. Aus der Benützung der Zeichnung können keine Ansprüche, gleich welcher Art, einschließlich Schadenersatzansprüche, abgeleitet und gegen GEZE geltend gemacht werden. Die Zeichnung bleibt unser Eigentum und ist Dritten nur für die Vertragszwecke zur Benützung überlassen. Sämtliche sich aus der Zeichnung ergebenden Ansprüche stehen ausschließlich GEZE zu. Ohne ausdrückliche Zustimmung darf die Zeichnung weder Dritten zugänglich gemacht noch vervielfältigt werden.
This drawing shows the actual state of product development at the date of the drawing or the revision date. No claims or damages in any form can be made against GEZE as a result of the interpretation of this drawing. This drawing remains the property of GEZE and let made available to third parties only for the duration of contractural obligations. All rights connected with this drawing remain in possession of GEZE. This drawing may not be copied or handed over to third parties without the express content of GEZE.