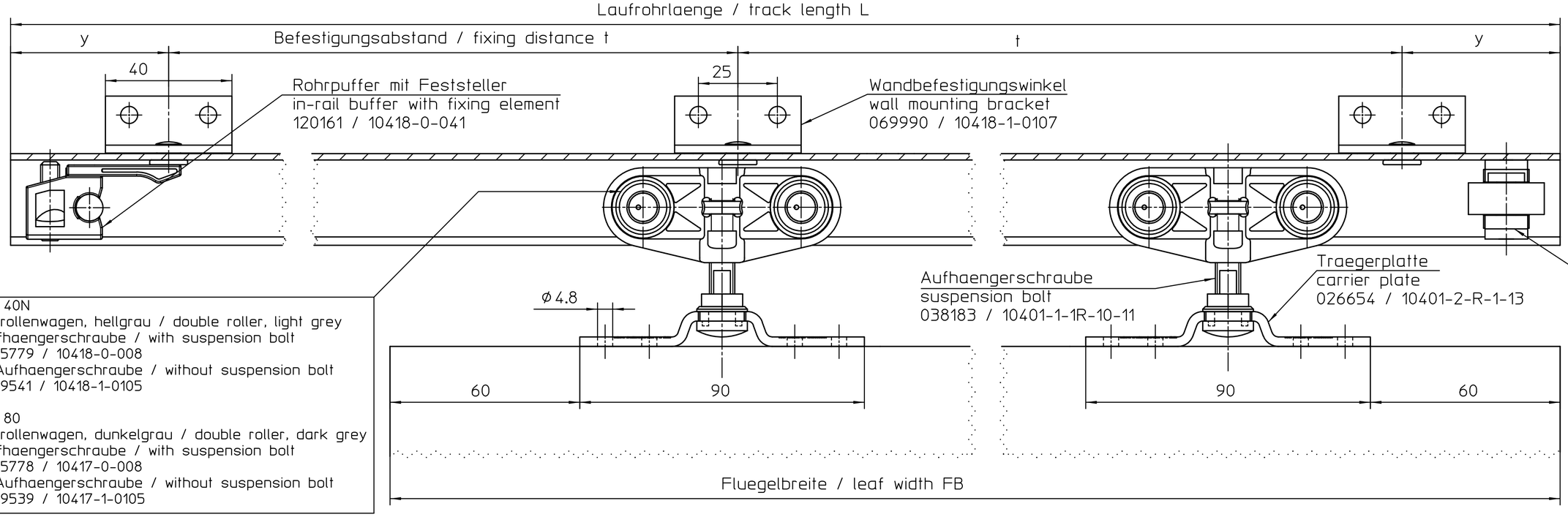

Rollan 40N
Doppelrollenwagen, hellgrau / double roller, light grey
mit Aufhaengerschraube / with suspension bolt
055779 / 10418-0-008
ohne Aufhaengerschraube / without suspension bolt
069541 / 10418-1-0105

Rollan 80
Doppelrollenwagen, dunkelgrau / double roller, dark grey
mit Aufhaengerschraube / with suspension bolt
055778 / 10417-0-008
ohne Aufhaengerschraube / without suspension bolt
069539 / 10417-1-0105

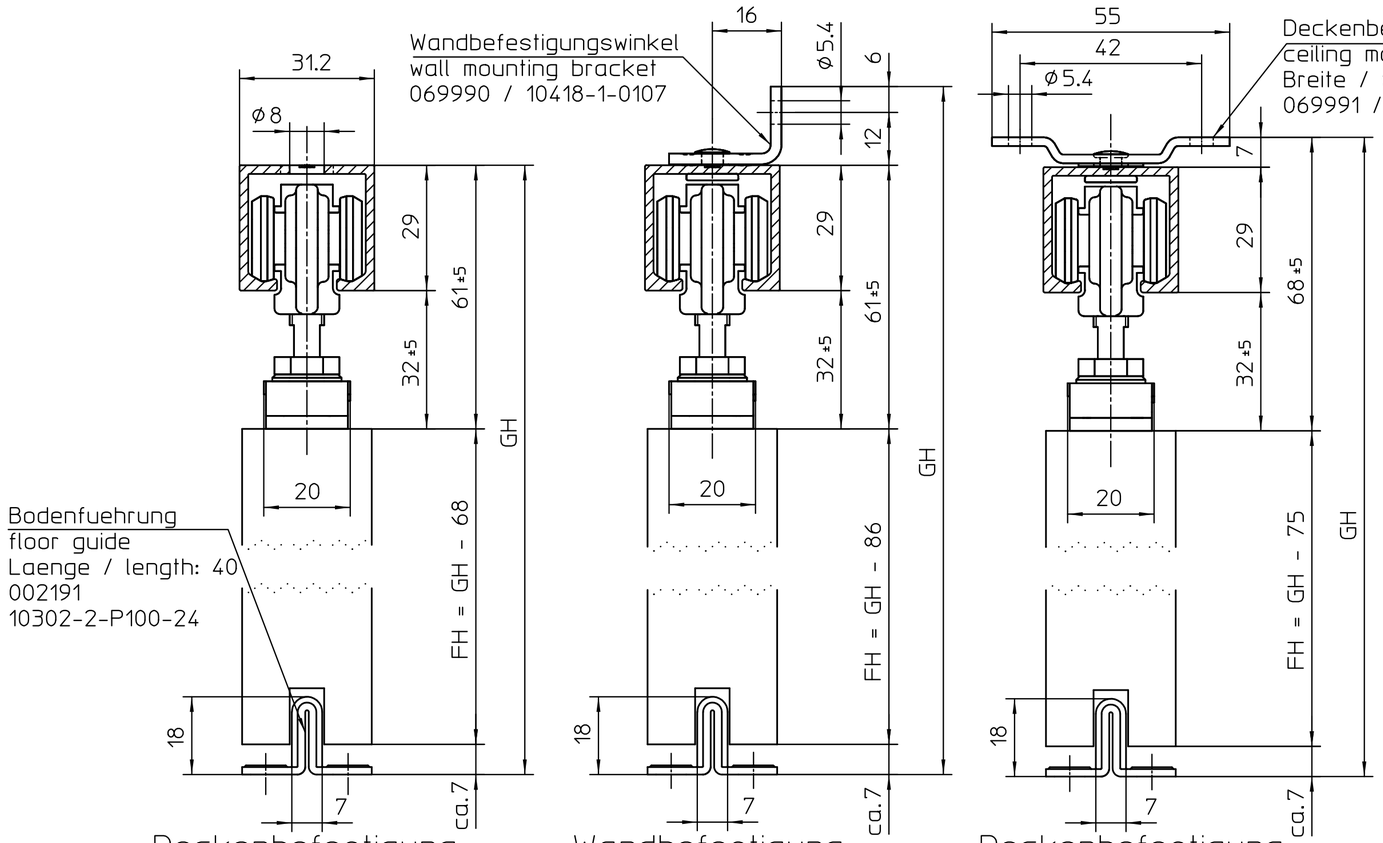

Deckenbefestigung
ceiling mounting
Direktbefestigung
direct attachment

Wandbefestigung
wall attachment
Wandbefestigungswinkel
wall mounting bracket

Deckenbefestigung
ceiling mounting
Deckenbefestigungsplatte
ceiling mounting plate

der Tuerfluegel muss zusaetzlich, ausser mit dem Rohrpuffer, durch einen weiteren Puffer gestoppt werden, z.B. Winkelpuffer 000339
in addition to the in-rail buffer, the door leaf has to be stopped by e.g. an angle buffer 000339

Puffer auf Mitte Tuerhoehe anbringen!
install buffer in the center of the door!

FB	L	Ident-Nr. Laufrohr / track	t	x	y
510 - 700	1150	120143	350	4	50
710 - 900	1650	120144	450	4	150
810 - 1000	1800	120145	400	5	100
910 - 1100	1900	120146	450	5	50
1110 - 1300	2350	120147	450	6	50
1310 - 1500	2800	120148	450	7	50
1510 - 1700	3250	120149	450	8	50
Lagerlänge / stock length	6100	120150	350	18	50
Sonderlänge (St) individual	auf Mass cut to length	120151	350	--	--

FH = Fluegelhoehe / leaf hight
GH = Gesamthoehe / overall hight
x = Anzahl der Wandbefestigungswinkel bzw. Deckenträger
= number of wall mounting brackets, ceiling mounting brackets
y = Randabstand der Wandbefestigungswinkel bzw. Deckenträger
= distance from the end of the track to the mounting bracket fixing position

Rollan 40N Fluegelgewicht / max. leaf weight 40 kg
Rollan 80 Fluegelgewicht / max. leaf weight 80 kg

Diese Zeichnung entspricht dem Entwicklungsstand des Zeichnungsdatums bzw. der letzten Änderungseintragung. Aus der Benützung der Zeichnung können keine Ansprüche, gleich welcher Art, einschließlich Schadensersatzansprüche, abgeleitet und gegen GEZE geltend gemacht werden. Die Zeichnung bleibt unser Eigentum und ist Dritten nur für die Vertragsdauer zur Benutzung überlassen. Sämtliche sich aus der Zeichnung ergebenden Ansprüche stehen ausschließlich GEZE zu. Ohne vorherige Zustimmung von GEZE darf diese Zeichnung weder vervielfältig noch Dritten zugänglich gemacht werden.
This drawing shows the actual state of product development at the date of the drawing or the revision date. No claims or damages in any form can bei made against GEZE as a result of the interpretation of this drawing. This drawing remains the property of GEZE and let made available to third parties only for the duration of contractural obligations. All rights connected with this drawing remain in possession of GEZE. This drawing may not bei copied of handed over to third parties without the express consent of GEZE.

EMPB = Erstmusterprüfbericht /First sample test report

DIN ISO 2768-1 -m
Längenmaße / linear dimensions
Rundungen / curves
Grenzabweiche für Nennmaßbereiche [mm]
Permissible deviations for basic size range [mm]

<6	6-30	30-120	120-400	400-1000
±0,1	±0,2	±0,3	±0,5	±0,8

DIN ISO 2768-1 -m
Winkelmaße / angular dimensions
Grenzabweiche für Länge des kürzeren Schenkels [mm]
Permissible deviations concerning length of shorter side of angle [mm]

<10	10-50	50-120	120-400
±1°	±0°30'	±0°20'	±0°10'

Mittenabweichung/Symmetrietoleranz für Maße ohne Toleranzangabe
center deviation/sylmmetry tolerance for dimensions without individual indication
Grenzabweiche für Nennmaßbereiche [mm]
Permissible deviations for basic size range [mm]

<6	6-30	30-120	120-400	400-1000
±0,05	±0,1	±0,15	±0,25	±0,4

Ra [µm]	16	10	2	0,25
Rt [µm]	40	25	6,3	1

EMPB	Dokumentversion / document version	Datum / date	Name / name	Mitteilungs-Nr. / Doc. change no.
	00	16.05.2007	tbg3	*

Werkstoff / material
Rohteil / original part

Oberflächenbehandlung
order of surface treatment

Wärmebehandlung
order of heat treatment

Maße ohne Toleranzangabe nach
Dimensions without individual tolerance indication acc.
DIN ISO 2768-1-m
DIN EN 12020-2
_ DIN 16901

GEZE GmbH
P.O. Box 13 63
71226 Leonberg
Germany

vertraulich / confidential

	Datum / date	Name / name
erstellt / drawn	20.02.2007	tbg4
gepr. / checked	16.05.2007	tbg3

Ersatz für:
subst. for:
Ersetzt durch:
subst. with:

Benennung / designation
Rollan 40N-80 mit Holzfluegel
Rollan 40N-80 with wooden door leaf

Blatt / von
sheet / of 1 / 1
Maßstab
scale 1:1
Sprache / language
D

Material-Nr.
ID-no.

Zeichnungs-Nr. / document-no.
104.17-ep03