Variante durchgehender Holzwinkel (z.B. Holzfluegel)
version seamlessly wooden bracket (e.g. wooden leaf)

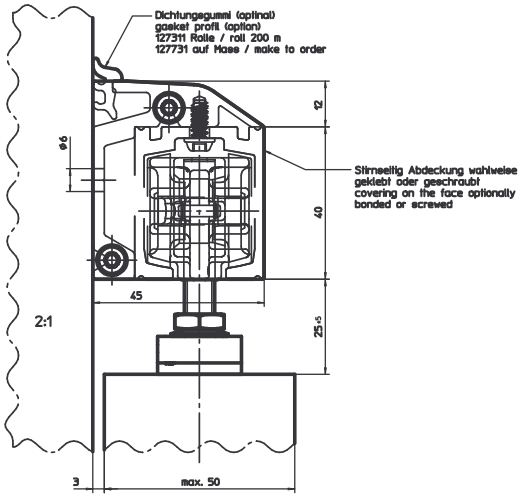

Variante einzelne Holzwinkel (z.B. Holzfluegel)
version single wooden bracket (e.g. wooden leaf)

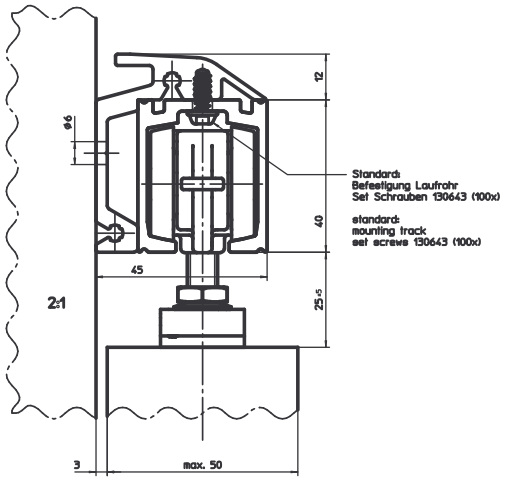

Variante durchgehender Glaswinkel (z.B. Glasfluegel)
version seamlessly glass bracket (e.g. glass leaf)

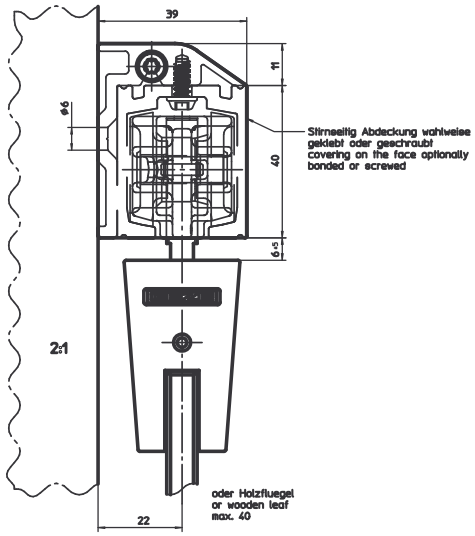

Variante einzelne Glaswinkel (z.B. Glasfluegel
version single glass bracket (e.g. glass leaf)

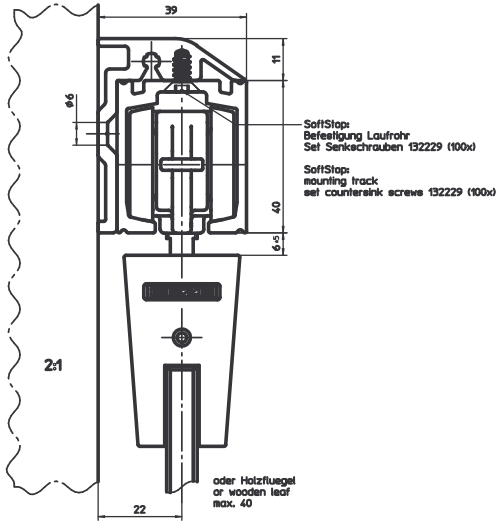

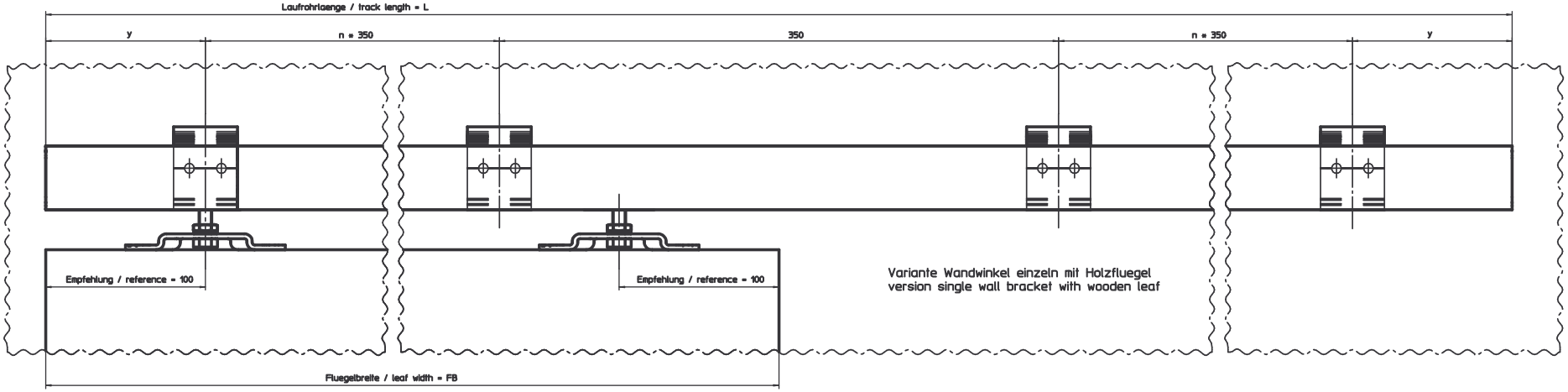

	Laenge length	EV1 Holzwinkel wooden bracket	EV1 Glaswinkel glass bracket	NE Holzwinkel wooden bracket	NE Glaswinkel glass bracket
Set stirnseitige Abdeckung set covering on the face		130141	130432	130142	130433
Set Wandwinkel einzeln 4x set single wall bracket 4x	40	130442	130461	-------	-------
Wandwinkel durchgehend wall bracket seamlessly	1250	130441	130420	-------	-------
	1650	130440	130419	130447	130466
	2050	130439	130418	130446	130465
	2450	130438	130417	130445	130464
	2850	130437	130416	-------	-------
	3250	130436	130415	-------	-------
	6000	130435	130414	130444	130463
	konfig. / config.	130443	130462	130449	130468

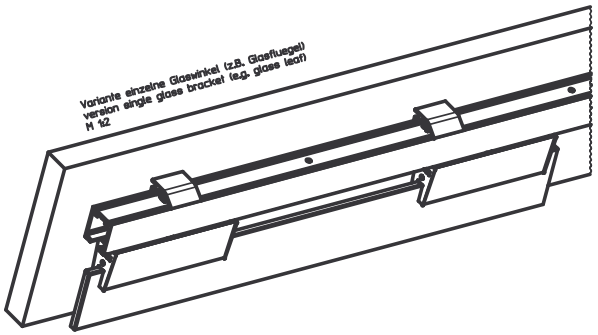

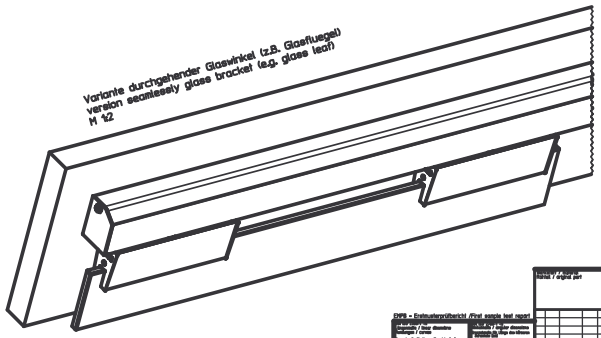

Perlan 140 Wandbef. verdeckt
Perlan 140 wall mounting concealed

10421-ep37